ALPHA 173HP 173 Л.С.

ENERGREEN RUS®

Профессиональные машины из Италии

SELF-PROPELLED HYDROSTATIC MACHINES



Made in Italy

САМОДВИЖУЩИЕСЯ
SELF-PROPELLED

САМОДВИЖУЩИЕСЯ ГИДРОСТАТИЧЕСКИЕ МАШИНЫ

SELF-PROPELLED HYDROSTATIC MACHINES

МАШИНА ДЛЯ КОШЕНИЯ ТРАВЫ ВДОЛЬ ШОССЕ

HIGHWAY GRASS-CUTTING MACHINE





Energreen представляет новую самоходную машину **Alpha**. Машину высочайшего технологического уровня, гарантирующую производительность, безопасность и эксплуатационную гибкость. Машина спроектирована из отмеченного множеством наград проекта, получившего широкое признание специалистов, работающих в области ухода за зелеными насаждениями. **Alpha** сохранил все функции, которые сделали машины с телескопической стрелой уникальными: Отличный обзор, многофункциональность, маневренность, производительность и т. д. **Alpha** может иметь одну из 3 доступных стрел различной длины, на которые в свою очередь устанавливается различное навесное оборудование.

Кусторез с многофункциональным навесным оборудованием

Brushcutter with Multifunction Arm

Energreen presents the new self-propelled hydrostatic machine **Alpha**.
A high-tech level machine that guarantees
high performance, safety and working flexibility.
Born from an award-winning project recognized
by the biggest costumer of the green maintenance,
Alpha does not loose the features which has made unique
these tool carrier machines with telescopic arm:
visibility, multifunctionality, ability, performance etc.
Alpha can be equipped with 3 different types of arm
with different lengths which have various equipment.

BRUSHCUTTER

ALPHA



STRENGTHS

ALPHA



ПРЕИМУЩЕСТВА
STRENGTHS

Безопасность и Комфорт

- Кабина, вращающаяся на 90°, сертифицирована по стандартам FOPS-ROPS
- Панорамное стекло с хорошим обзором
- Отличная рабочая эргономика
- Контроль устойчивости

Safety and Comfort

- 90° rotating cabin certified FOPS-ROPS
- High visibility panoramic windshield
- Excellent working ergonomics
- **SCD** Stability Control Device

Качество

- 10" ж/к дисплей интерфейса управления ECI Energreen Control Interface
- Мощный четырехтактный двигатель John Deere …. CV Stage ….
- Конструкционные элементы из специальной стали
- Гидростатические трансмиссии для эксплуатации в тяжелых условиях

Quality

- 10" LCD Display touchscreen ECI *Energreen Control Interface*
- John Deere 173 HP Stage V powerful 4-stroke engine
- Main parts made with special steel
- Heavy Duty hydrostatic transmissions

Многофункциональность

- Три типа стрел: T, F, 3P
- Различное навесное оборудование
- Уход за зелеными насаждениями, лесохозяйственные работы, зимние виды работ
- Установка навесного оборудования как спереди, так и сзади машины

Multifunction

- Three types of arm: T, F, 3P
- Several tools available
- Green maintenance, forestry work, winter viability
- Front and rear attachment for tools

Производительность

- Прочные и универсальные телескопические стрелы
- Работа в двух направлениях
- Работа с использованием нескольких видов навесного оборудования
- Простота в использовании
- Обзор из кабины 360°

Productivity

- Sturdy and flexible telescopic arm
- Bidirectional work
- Operation with multiple tools
- Easy and smart to use
- 360° cabin visibility

ARM



3 РАЗЛИЧНЫЕ КОНФИГУРАЦИИ СТРЕЛЫ
THREE DIFFERENT ARM SHAPES



СТРЕЛА ARM **T**



СТРЕЛА ARM **F**



СТРЕЛА ARM **3P**

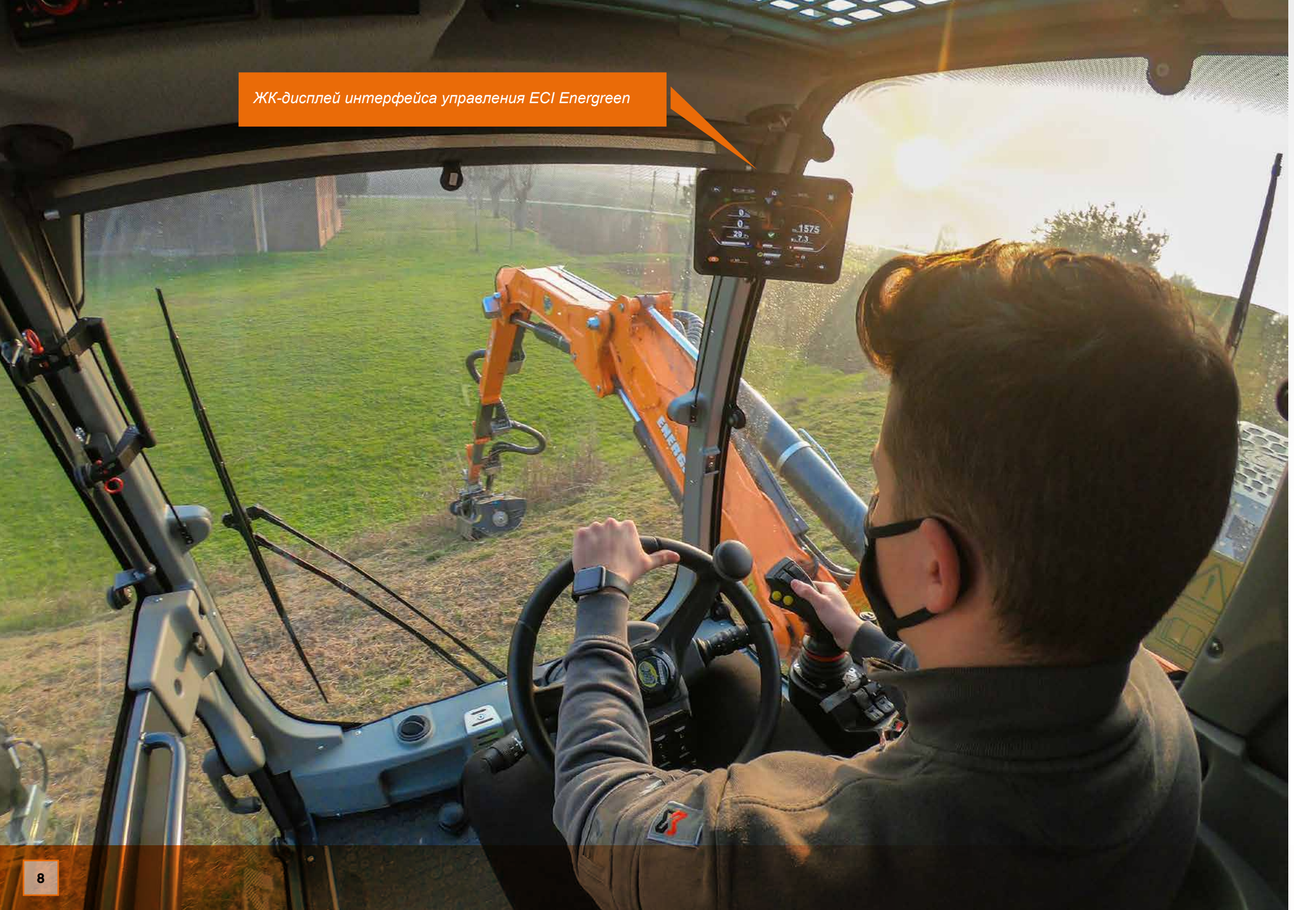

ОБЗОР 360°

360° VISIBILITY

Обзорность – особенно важна для правильного и безопасного использования машины в работе и при перемещении.
Компания Energreen давно сделала этот элемент одной из своих сильных сторон **Alpha** имеет удобную и просторную кабину, оборудованную большим ветровым стеклом, которое позволяет оператору иметь эффективный и полный обзор, сохраняя при этом высокий уровень комфорта. Кабина оператора сертифицирована по международному стандарту FOPS-ROPS защита при опрокидывании и попадания различных объектов сверху, имеет шумоизоляцию, систему микроклимата и другие опции для безопасности и комфорта оператора во время проведения работ. Поворот кабины дает возможность работать при движении вперед и при движении назад, нет необходимости делать разворот самой техники, это эффективно сокращает время на проведение работ и уменьшает общие затраты.
Вращающаяся кабина позволяет оператору сохранять все время удобное положение тела, исключая лишнее напряжение и в дальнейшем устраняя мышечные спазмы и прочие болезненные ощущения в спине и шее.

Отличный обзор рабочего места

Complete visibility of the working environment

Visibility is an essential element for a correct and safe use of the machine while working and moving. Visibility has always been one of Energreen strengths!

Alpha has a comfortable and spacious cabin, equipped with a large windshield which allows the operator to have an efficient and total view of the work, keeping a high level of comfort and physical wellness.
In terms of safety, the cabin is certified by FOPS-ROPS tests: anti-tipping, against the risk of falling objects, soundproofed, provided with an efficient cooling system, and equipped with all that features necessary to assure the operator a safe and comfortable working environment.
The **90° rotation of the cab** makes the cut of the grass on both directions much easier.
The rotating cabin allows the operator to always keep the correct body posture, avoiding stress and backpain or stiff neck, as well as managing the work with great comfort and care.

КАБИНА ВРАЩАЮЩАЯСЯ НА 90° ROTATING CABIN



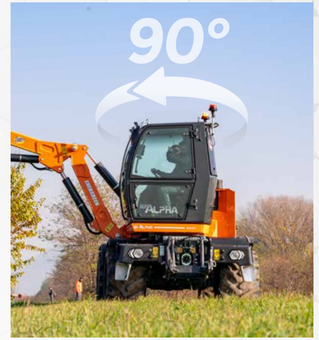

DISPLAY ECI

ДИСПЛЕЙ ECI

Новый 10-дюймовый цветной сенсорный дисплей (1) вместе с новым блоком Power Track, кнопочной панелью и джойстиком составляют новую эксклюзивную систему ECI «Energreen Control Interface», от Energreen. Эта система позволяет управлять всеми функциями машины простым и интуитивно понятным способом, а также настраивать рабочие экраны в соответствии с предпочтениями оператора.

Система Power Track (2) используется для навигации внутри дисплея.

Она состоит из многофункциональных кнопок и рукоятки для управления каждой функцией и параметром машины с дисплея путем вращения или нажатия.

Наконец, новый джойстик (3) обеспечивает управление стрелой и навесным оборудованием с легкостью и максимальной точностью.

Новая система управления ECI «Energreen Control Interface»

The new control system ECI
“Energreen Control Interface”

The new 10” color touchscreen display (1) together with the new Power Track, the button panel and the Joystick create the new ECI system “Energreen Control Interface”, exclusive by Energreen.
This system allows to control all the functions of the machine in a simple and intuitive way, allowing also the customization of the screens based on the oprator preferences.

The Power Track (2) is used for surfing inside the display.
It is composed by multifunction buttons and a pushbutton for managing every function of the machine from the display.

Finally, the new Joystick (3) assures the control of the arm and of the tool with ease and the maximum precision.



1


2


3



CABIN COMFORT
КАБИНА КОМФОРТ



КАБИНА СЕРТИФИЦИРОВАНА ПО НОРМАМ FOPS-ROPS

Кабина Alpha сертифицирована по нормам FOPS-ROPS, что гарантирует защиту от опрокидывания и падения предметов. Кабина полностью изолирована и эффективно кондиционируется благодаря к системе уплотнений: на неподвижные и подвижные стекла устанавливаются мягкие прокладки. Сама кабина крепится на упругих опорах. Эта многофункциональная машина подходит для длительной работы в пыльных и шумных условиях, при сохранении высокого уровня комфорта.

Кабина доступна в трех различных версиях:
СТАНДАРТ – КОМФОРТ - ПРЕСТИЖ

Максимальная Безопасность и Комфорт

Maximum Safety and Comfort

Alpha cabin is certified according to the FOPS-ROPS regulation that guarantees the protection against overturning and objects falling. The cabin is completely isolated and efficiently air-conditioned thanks to a sealing system: soft gasket are settled on fixed and mobile glasses and the cabin is mounted on elastic supports on sustain points. In this way, this multifunction machine is suited for working in dusty and noisy environments for many hours per day, still keeping a high level of comfort.

The cabin is available in three versions:
STANDARD - COMFORT - PRESTIGE

КАБИНА/CABIN STANDARD

- Поворот кабины до 90°
- Кабина сертифицирована по FOPS - ROPS
- Ж/к 10" сенсорный дисплей ECI
- Регулируемая по наклону и высоте рулевая колонка
- Электронное управление реверсом хода
- Регулируемый подлокотник с Джойстиком
- Стеклоочиститель лобового стекла
- Кондиционер с фильтром пыльцы
- Самоскатывающийся передний солнцезащитный козырек
- Зеркало заднего вида слева
- Светодиодный проблесковый маячок
- Дверь кабины с возможностью частичного открывания стекла.
- Затемненное Заднее стекло кабины для защиты от УФ-излучения с возможностью частичного открывания.
- Боковой отсек для предметов / документов
- Внутрикабинная светодиодная подсветка
- Молоток для аварийного разбивания стекла
- Внешняя розетка 12 V
- Прикуриватель 12 V
- Зуммер заднего хода
- Двойной разъем USB
- Вешалка для одежды
  Резиновый коврик
  Ремень безопасности
- Сиденье GRAMMER MAXIMO XXL с регулируемой пневмоподвеской и поясничным амортизатором.
- 0° rotating cabin
- FOPS-ROPS certified cabin
- 10" ECI Display touchscreen
- Tilting and height-adjustable steering column
- Electronic direction control lever
- Adjustable armrest with Joystick
- Front windshield washer wiper
- Air conditioning with anti-pollen filter
- Retractable sunshade on front windshield
- Left mirror and rear mirror
- Height-adjustable LED beacon
- Cabin door partially openable
- Darked anti-UV rear window, partially openable
- Lateral documents holder
- Automatic LED courtesy lights
- Emergency glass break hammer
- External electrical socket for 12 V services
- Internal 12 V DC socket
- Rear buzzer
- Two-way USB socket
- Clothes hangers
- Rubber mat
- GRAMMER MAXIMO XXL seat
  with air suspension and adjustable lumbar shock absorber with safery belt

КАБИНА/CABIN COMFORT

IB дополнение к комплектации кабины "STANDART"

- Cruise Control
- Педаль для быстрого изменения направления движения.
- Авторадио Bluetooth/DAB
- Рабочие светодиодные фары

In addition to the «STANDARD CABIN» installation

- Cruise Control
- Instant reverse pedal
- DAB/Bluetooth stereo
- LED working lights

КАБИНА/CABIN PRESTIGE

В дополнение к комплектации кабины "COMFORT"

- Cruise Control
- Педаль мгновенного реверса
- Авторадио Bluetooth/DAB
- Рабочие светодиодные фары
- 1 камера заднего вида (видео выводится на монитор в кабине).
- Второй проблесковый маячок.
- Панорамная крыша с занавеской и стеклоочистителем.
- Правый боковой стеклоочиститель
- Огнетушитель 2 кг.
- Увеличенное Сиденье GRAMMER MAXIMO EVOLUTION DYNAMIC с пневмоподвеской, продольным амортизатором, боковой подвеской, поясничным амортизатором и активной системой кондиционирования.
- ore lombare
  e sistema di climatizzazione attiva

In addition to the «STANDARD CABIN» installation

- Cruise Control
- Instant reverse pedal
- DAB/Bluetooth stereo
- LED working lights
- N. 1 reversing camera (integrated view in the ECI)
- Twin LED beacon
- Porthole with grille, curtain and windscreen wiper.
- Windshield wiper on the right side.
- 2 kg fire extinguisher
- GRAMMER MAXIMO EVOLUTION DYNAMIC seat with larger seat dimensions, air suspension system, longitudinal shock absorber, side suspension, lumbar shock absorber and active climate control system



РЕГУЛИРУЕМАЯ РУЛЕВАЯ КОЛОНКА
ADJUSTABLE STEERING WHEEL



ТЕЛЕКАМЕРА ЗАДНЕГО ВИДА
REVERSING CAMERA



ПАНОРАМНАЯ КРЫША С РЕШЕТКОЙ
TOP PORTHOLE WITH GRILLE



T8
T10
T12



T ARM

СТРЕЛА T



Телескопическая стрела T отличается прочностью и универсальностью. Она может безопасно работать с любым навесным оборудованием. Данная стрела была спроектирована для работы как на больших расстояниях, чтобы дотянуться до самых удаленных мест, так и для работы в ограниченном пространстве.

Модели: T8 (8 метров) T10 (10 метров) T12 (12 метров)

The telescopic arm T is sturdy and multifunction. It is able to safely work with every kind of equipment. This arm has been designed both for long distance activity and for working in narrow areas on the edge of the street.

Models: T8 (8 meters) · T10 (10 meters) · T12 (12 meters)

ХАРАКТЕРИСТИКИ

FEATURES

- Стрела с вылетом до 12 метров.
- Подходит для работы на больших расстояниях.
- Длинная но компактная стрела.
- Обрезка веток в вертикальном положении.
- Возможность использования различного навесного оборудования.
- Telescopic arm up to 12 meters.
- Work on long distances.
- Extended arm but with compact dimensions.
- Cutting of branches in vertical position.
- Versatile use of various tools.

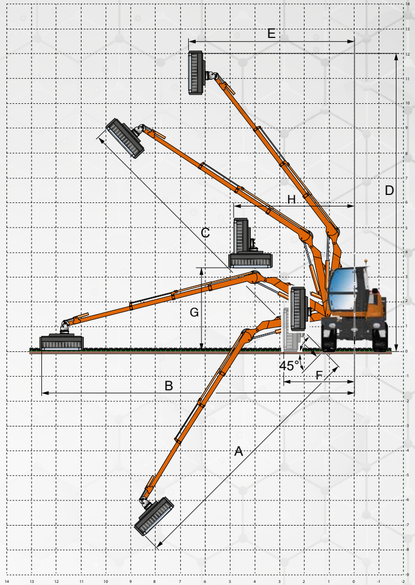

MOD.	A	B	C	D	E	F	G	H
T8	5,88	8,20	7,97	8,23	3,83	2,55	2,75	4,35
T10	7,80	9,98	9,74	9,65	5,06	2,60	3,01	4,62
T12	9,62	11,75	11,51	11,08	6,19	2,68	3,58	4,71

Все размеры приведены при установке режущей головки NEW SPEED длиной 150 см в самое крайнее положение фиксации.

All dimensions are to be considered with a 150 cm NEW SPEED lail head in the most extreme ixing position.

Caratteristiche tecniche e costruttive soggette a modifica senza obbligo di notifica - Technical and construction specifications may be subject to change without prior notice.

F 9.5
F 11
F 12



F ARM

СТРЕЛА F

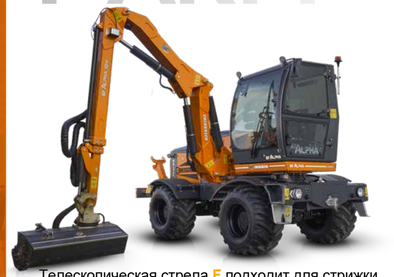

Телескопическая стрела **F** подходит для стрижки травы на обочинах дорог или в узких местах; её особая геометрия облегчает обход препятствий, таких как, например, дорожные знаки. Кроме того, стрела идеально подходит для срезки веток в вертикальном положении.

Модели: F9.5 (9,5 метров) - F11 (11 метров) - F12 (12 метров)

The telescopic arm **F** is ideal for grass cutting along roads or in narrow areas; its special shape makes the overcoming of obstacles - like road signals - easy and simple. It is also the ideal arm for aerial maintenance and pruning in vertical position.

Models: F9,5 (9.5 meters) - F11 (11 meters) - F12 (12 meters)

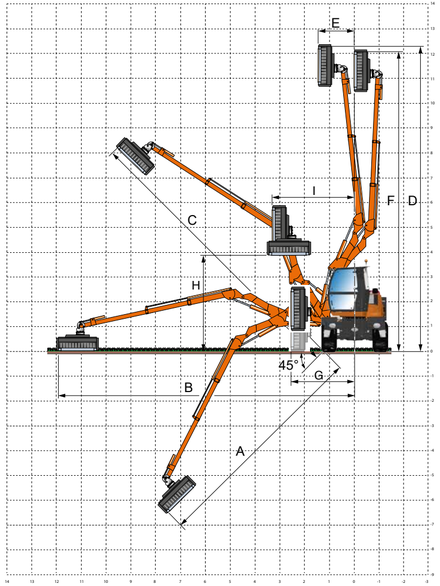

ХАРАКТЕРИСТИКИ
FEATURES

- Телескопическая стрела с вылетом до 12 m.
- Подходит для обочин дороги или узких участков.
- Легкий обход препятствий.
- Обрезка веток в вертикальном положении.
- Возможность использования различного навесного оборудования.
- **Telescopic arm up to 12 meters.**
- **Appropriate for roadsides or narrow areas.**
- **Easy overcoming of obstacles.**
- **Cutting of branches in vertical position.**
- **Versatile use of various tools.**

MOD.	A	B	C	D	E	F	G	H	I
F9.5	6,50	9,41	9,16	**9,73**	**1,49**	9,41	**2,30**	3,34	3,08
F11	8,21	11,03	10,79	**11,48**	**1,08**	11,31	**2,34**	3,34	2,83
F12	8,97	11,75	11,51	**12,17**	**0,97**	12,08	**2,33**	3,43	3,17

Все размеры приведены при установке режущей головки NEW SPEED длиной 150 см в самое крайнее положение фиксации.

All dimensions are to be considered with a 150 cm NEW SPEED lail head in the most extreme ixing position.

Caratteristiche tecniche e costruttive soggette a modifica senza obbligo di notifica - Technical and construction specifications may be subject to change without prior notice.

3P 9.7



3P ARM

СТРЕЛА 3P



Телескопическая стрела **3P** имеет прочную и компактную конструкцию, разделенную на 3 части, что позволяет преодолевать типичные препятствия при дорожных работах. Её геометрия позволяет использовать стрелу с различным навесным оборудованием делает ее пригодным для использования, например, с ковшом для чистки канав.

The telescopic arm **3P** has a sturdy and compact structure, divided in 3 pieces for allowing the overcoming of the typical obstacles when working along the routes. In addition, its geometry makes it ideal for working with tools like buckets for the cleaning of canals.

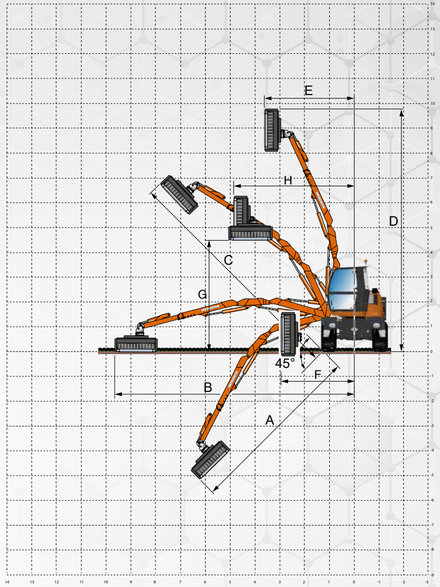

CARATTERISTICHE
FEATURES

- Телескопическая стрела с вылетом до 9,7 метров.
- Подходит для обочин дорог или каналов.
- Обход препятствий.
- Идеальна для работы с ковшами.
- Прочная и компактная структура.

- **Telescopic arm up to 9,7 meters.**
- **Ideal for roadsides or canals.**
- **Overcoming of obstacles**
- **Ideal for working with buckets**
- **Sturdy and compact structure**

MOD.	A	B	C	D	E	F	G	H
3P 9.7	7,15	9,61	9,40	9,74	3,68	2,76	4,57	4,67

Все размеры приведены при установке режущей головки NEW SPEED длиной 150 см в самое крайнее положение фиксации.

All dimensions are to be considered with a 150 cm NEW SPEED lail head in the most extreme ixing position.

Caratteristiche tecniche e costruttive soggette a modifica senza obbligo di notifica - Technical and construction specifications may be subject to change without prior notice.



180° ARM MOVEMENT

ПОВОРОТ СТРЕЛЫ НА 180°

Поворот стрелы на 180° позволяет оператору легко расположить телескопическую стрелу и ее режущую головку в любом месте сбоку и спереди машины: отличный обзор, эффективность и безопасность работы.
Alpha — идеальная машина для всех видов работ по кошению и обрезке растительности.

ОПЦИИ

Поворот стрелы на 180°

180° arm movement

OPTIONAL

The **180° arm rotation** easily and quickly allows the operator to place the telescopic arm and its Flail Head anywhere on the side and to the front of the Alpha machine: boosting visibility, working efficiency and safety.
Alpha is the ideal machine for all pruning and mowing activities.



ДОСТУПНО ДЛЯ ВСЕХ ТИПОВ СТРЕЛ | AVAILABLE FOR ALL ARM GEOMETRIES

АКСЕССУАРЫ



ACCESSORIES

A ПЕРЕДНЕЕ КРЕПЛЕНИЕ FRONT ATTACHMENT



“HERCULES”

Подъемник PTO (10 т.) (ОПЦИЯ)
Lifter *(optional)*



ПЛИТА DIN

Плита DIN 76060 (ОПЦИЯ)
Plate *(optional)*

B ЗАДНИЙ УСТАНОВОЧНЫЙ БЛОК REAR ATTACHMENT



ВОЗДУХОДУВКА

ВОЗДУХОДУВКА (ОПЦИЯ)
Blower *(optional)*



БУКСИРОВОЧНЫЙ КРЮК

БУКСИРОВОЧНЫЙ КРЮК
Tow hook

ОСНАСТКА ДЛЯ РАЗНЫХ ТИПОВ РАБОТ

НАВЕСНОЕ ОБОРУДОВАНИЕ ATTACHMENTS

THE SUITABLE TOOL FOR EVERY JOB

C



NEW SPEED 120 см
КОСИЛЬНАЯ ГОЛОВКА
FLAIL HEAD



NEW SPEED 150 см
КОСИЛЬНАЯ ГОЛОВКА
FLAIL HEAD



CONVEYOR HEAD
КОСИЛЬНАЯ ГОЛОВКА С ЛЕНТОЧНЫМ КОНВЕЙЕРОМ
FLAIL HEAD WITH CONVEYOR BELT



FORESTRY HEAD
ЛЕСНАЯ РЕЖУЩАЯ ГОЛОВКА С ФИКСИРОВАННЫМИ НОЖАМИ
FORESTRY HEAD WITH FIXED TEETH



SAW BAR
ДИСКОВАЯ КОСИЛЬНАЯ ГОЛОВКА
CUTTER DISCS BAR



CUTTER BAR
СЕГМЕНТНАЯ КОСИЛКА CUTTER BAR

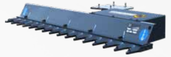

POWER SHEARS
КУСТОРЕЗ POWER SHEARS



IRON BRUSH
МЕТАЛЛИЧЕСКАЯ ЩЕТКА



DITCH CLEANER
КОВШ ДЛЯ ОЧИСТКИ КАНАВ
SHEET DITCH CLEANER



ORANGE PEEL GRAPPLE
ЗАХВАТ «ОСЬМИНОГ»
ORANGE PEEL GRAPPLE



TRUNK PINCERS
ЗАХВАТ ДЛЯ СТВОЛОВ ДЕРЕВЬЕВ
TRUNK PINCERS



FORC-ONE
ВИЛЫ ДЛЯ ТРАВЫ
GRASS GRAB



EXTRA TRUNK
НОЖНИЦЫ ДЛЯ ОБРЕЗКИ С ЗАХВАТОМ
PRUNING SCISSORS-PINCERS



STUMP GRINDER
ИЗМЕЛЬЧИТЕЛЬ ПНЕЙ

Solo per versione con braccio 3P - Only for 3P arm



RIVER BUCKET
КОВШ ДЛЯ КОШЕНИЯ
WEEDING-MOWING BUCKET



DITCH BUCKET
КОВШ ДЛЯ ЧИСТКИ КАНАВ
DITCH CLEARING BUCKET

A

RAIBER
БАРЬЕРНАЯ КОСИЛКА RAIBER
BARRIER MOWER



TRANSFORMER 840



DISCOVERY 840



ROTATOR UNIT
СЕДЛО ДЛЯ ПОВОРОТА НАВЕСНОГО ОБОРУДОВАНИЯ НА 180°

ATTACHMENTS

ЛЕГКОЕ ПЕРЕМЕЩЕНИЕ

Подвесная передняя ось

ОПЦИЯ

В режиме перемещения при переключении на вторую передачу **(A)** подвеска активируется автоматически. Эта система обеспечивает вертикальное перемещение передней оси на 110 мм, смягчая колебания машины.

При работе в режиме work mode **(B)** ось автоматически блокируется для обеспечения максимальной безопасности. Система позволяет разблокировать левую подвеску, оставляя ту, что находится со стороны стрелы (справа), заблокированной, что обеспечивает повышенную устойчивость даже в особых рабочих ситуациях.

ПОДВЕСКА В РАБОЧЕМ РЕЖИМЕ (C): на неровной поверхности эта система гарантирует большую опору на грунт и максимальное сцепление.

Suspended front axle

OPTIONAL

Front Suspended Axle (Easy Ride system) **(A)** is automatically activated in all **transfers** of the machine, and/or when the second gear is activated. The system allows a vertical front axle movement of 110 mm, for a perfect cushioning result during transfers.

When in **work mode (B)** the front axle automatically locks left and right suspensions to maximize working stability and safety. Suspended Axle system also allows to only unlock the left-side suspension while the right-side suspension is kept locked; to better compensate side slopes inclinations, maintain machine stability to its maximum and grant tyre to soil grip, to finally improve working performance and safety.

WORK MODE SUSPENSION (C) is for all works to be performed over uneven grounds and roads.

A ПЕРЕМЕЩЕНИЕ
TRANSFER MODE

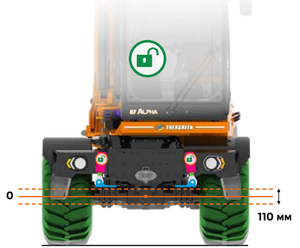



B В РАБОЧЕМ РЕЖИМЕ
WORK MODE





C В РАБОЧЕМ РЕЖИМЕ
WORK MODE





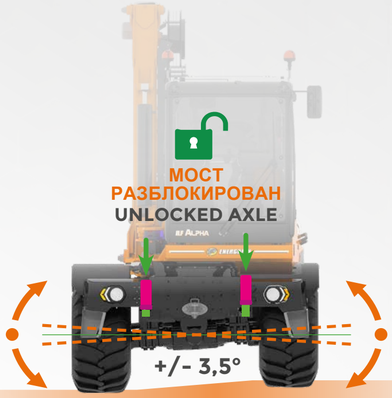



Система стабилизации SCD* позволяет блокировать колебания передней оси, значительно повышая устойчивость машины и гарантируя оператору максимальный комфорт и безопасность. Она состоит из двух рычагов с гидравлическим приводом, закрепленых на раме машины, которые управляются инновационной системой ECI из кабины.

* **Если машина имеет функцию Easy Ride, см. предыдущую страницу для получения информации о работе системы SCD.**

Система Стабилизации SCD

SCD Stability Control Device

The **SCD Stability Control Device*** allows to lock the front axle oscillation, increasing the stability of the machine, in order to guarantee the maximum level of performance and safety for the operator. This plus is composed by two hydraulic jacks fixed on the chassis of the machine and controlled by the innovative ECI system inside the cab.

* If the machine is Easy Ride, refer to the previous page for the operation of the SCD system.

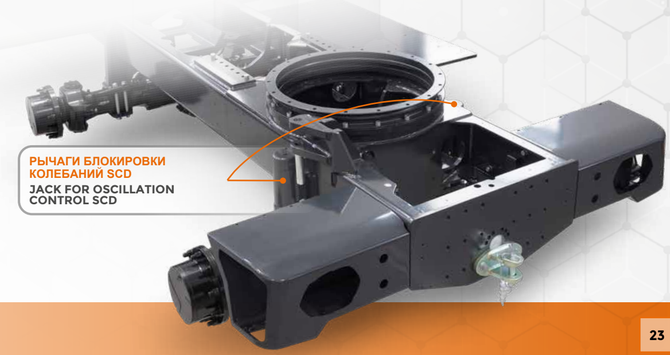

ENGINE

МОТОР

ILF ALPHA

На Alpha установлен двигатель **John Deere** 4,5 мощностью **173 л.с. (129 кВт)**, 4 цилиндра с жидкостным охлаждением, рециркуляция выхлопных газов и выбросы в соответствии со стандартом EU **Stage EDG**.
Мощная система впрыска Common Rail под высоким давлением с 4 клапанами на цилиндр и электронное управление (EMR) с интеллектуальным подключением к системе управления двигателем гарантируют оптимальную производительность при низком расходе топлива.

- Минимальный общий расход эксплуатационных жидкостей по сравнению с конкурентами.
- Техническая поддержка и диагностика предоставляются всемирной сервисной сетью John Deere.

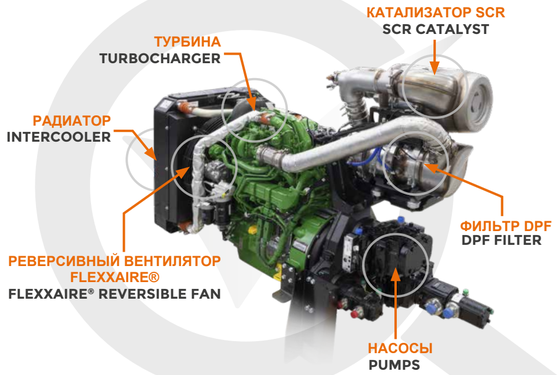

Мощный двигатель John Deere

John Deere Power Engine

Alpha is equipped with a 4-stroke engine **John Deere 4.5 with 173 HP** (129 kW), 4-cylinder inline engine with liquid-cooled, external exhaust gas recirculation and **EU Stage EDG** emissions.
The powerful Common Rail injection system with high pressure with 2 valves per cylinder and the electronic engine control (EMR) with intelligent link to the drive management ensures optimum engine performance at low fuel consumption.

- Minimum consumption of operative liquids compared to competitors.
- Technical support and diagnosis provided by John Deere's worldwide service network.

JOHN DEERE

JOHN DEERE 4.5









QUALITY

ПЯТЬ НЕЗАВИСИМЫХ ГИДРАВЛИЧЕСКИХ СИСТЕМ:

1. ДВИЖЕНИЕ
2. КОСИЛЬНАЯ ГОЛОВКА
3. РУЛЕВОЕ УПРАВЛЕНИЕ
4. ТОРМОЗНАЯ СИСТЕМА
5. ДВИЖЕНИЯ СТРЕЛЫ

FIVE INDEPENDENT HYDRAULIC SYSTEMS:

1. MOVEMENT
2. CUTTING HEAD
3. STEERING
4. BRAKING
5. ARM FUNCTIONS

НЕПОДВИЖНЫЙ ЗАДНИЙ МОСТ
FIXED REAR AXLE

ПОЛНЫЙ ПРИВОД *
4 WHEEL DRIVE *

ГИДРОСТАТИЧЕСКАЯ ТРАНСМИССИЯ
HYDROSTATIC TRANSMISSION

ОТРИЦАТЕЛЬНЫЙ СТОЯНОЧНЫЙ ТОРМОЗ (ЗАДНИЙ)
NEGATIVE PARKING BRAKE (REAR AXLE)

ПОЛНАЯ БЛОКИРОВКА ПЕРЕДНЕГО И ЗАДНЕГО ДИФФЕРЕНЦИАЛА
100% FRONT AND REAR DIFFERENTIAL LOCKING

ПЛАВАЮЩАЯ ПЕРЕДНЯЯ ОСЬ
OSCILLATING FRONT AXLE

ТОРМОЗНЫЕ ДИСКИ В МАСЛЯННОЙ ВАННЕ НА ОБЕИХ ОСЯХ
BRAKE DISCS IN OIL BATH ON BOTH AXLES

МРЫЧАГИ БЛОКИРОВКИ КОЛЕБАНИЙ
JACK FOR OSCILLATION CONTROL

ФИЛЬТР ВЫСОКОГО ДАВЛЕНИЯ НА ВХОДЕ В РАСПРЕДЕЛИТЕЛЬ
INLET HIGH PRESSURE FILTER TO THE DISTRIBUTOR

ЦЕНТРАЛИЗОВАННАЯ СМАЗКА ОСЕЙ И МЕХАНИЗМА ПОВОРОТА КАБИНЫ
CENTRALIZED GREASING ON AXLES AND CAB ROTATOR UNIT

ШАССИ HD-RAME STRENX®
HD-FRAME IN STRENX®

* Nel caso di optional Easy Ride, disinserimento automatico della trazione integrale in modalità di trasferimento stradale.
In case of Easy Ride option, automatic disengagement of mode four wheel driving in road transfer mode.

EASY MAINTENANCE
ЛЕГКОЕ ОБСЛУЖИВАНИЕ

Чтобы удовлетворить потребности своих клиентов в производительности и безопасности, Energreen решила интегрировать простую, быструю и эффективную концепцию регламентного обслуживания в самоходную машину **Alpha**.
Фактически, все стратегические точки для ежедневных проверок легко доступны. С земли: моторный отсек и различные отсеки для дозаправки маслом, дизельным топливом и AdBlue расположены под рукой.

Все это делает **Alpha** высокотехнологичной машиной, где работа и контроль со стороны оператора ставятся на первое место.

Легкий доступ для проведения обслуживания

Easily accessible for maintenance

For meeting the productivity and safety needs of the clients, Energreen wanted to integrate in the self-propelled machine **Alpha** a concept of ordinary maintenance which is simple, fast and efficient.

All the strategic points for the daily checks are easily accessible from the floor: the engine room and the various compartments for oil, diesel and AdBlue refueling are at hand.

All this makes **Alpha** a cutting-edge machine, where the performance and the control of the operator are put in first place.



ЛЕГКО ДОСТУПНЫЙ МОТОРНЫЙ ОТСЕК ДЛЯ ПРОВЕДЕНИЯ ПЛАНОВОГО И ВНЕОЧЕРЕДНОГО ОБСЛУЖИВАНИЯ
THE ENGINE COMPARTMENT IS EASILY ACCESSIBLE FOR ORDINARY AND EXTRAORDINARY MAINTENANCE







AUTO LUBE
Автоматическая смазка
Automatic greasing system

OPTIONAL/ОПЦИЯ

Система **AUTO LUBE** состоит из смазочного электрического насоса с электронным управлением, который может работать автоматически. Режим его работы можно программировать для обеспечения наилучшего смазывания осей, втулок стрелы и гидроцилиндров. Кроме того, эта система позволяет значительно сократить времярегламентного обслуживания.

The **AUTO LUBE** system is built with an electric greasing pump, electronically controlled, that allows to work independently and to be programmed to ensure the best lubrication of pins and bushing of the arm, of hydraulic cylinders, of the cab rotator unit and axles. Moreover, this system allows an important reduction of maintenance hours.





Простой и интуитивно понятный джойстик
Simple and intuitive joystick

Высококачественный манипулятор с основными пропорциональными органами управления позволяет точно и плавно управлять установленным оборудованием.
Дает возможность задействовать до 3-х функций стрелы одновременно обеспечивая плавность движений.

High quality joystick with proportional main controls that allows a precise and smooth control of the equipments.
It allows you to move up to 3 arm functions at the same time with an excellent gradual movement.

TIRES
ШИНЫ



ШИРОКИЙ АССОРТИМЕНТ ШИН ДЛЯ ЛЮБОГО ПРИМЕНЕНИЯ

WIDE RANGE OF TIRES FOR EVERY TYPE OF GROUND AND JOB

STANDARD	OPTION A	OPTION B	OPTION C	OPTION D
MICHELIN 445/70 R 22.5	CONTINENTAL / MITAS MPT 445/65 R 22.5	ALLIANCE 331 600/50 R 22.5	TRELLEBORG T440 650/45 R 22.5	NOKIAN COUNTRY KING 600/50 R 22.5

MANOEUVRABILITY







ДВА ПЕРЕДНИХ РУЛЕВЫХ КОЛЕСА
2 FRONT STEERING WHEELS



ЧЕТЫРЕ РУЛЕВЫХ КОЛЕСА
4-WHEEL STEERING



ЧЕТЫРЕ ПАРАЛЛЕЛЬНЫХ РУЛЕВЫХ КОЛЕСА
4 PARALLEL STEERING WHEELS



МАНЕВРЕННОСТЬ

Многоцелевой характер этой машины также подтверждается системой полного привода и полным рулевым управлением, которое можно гидравлически настраивать с помощью органов управления в кабине в трех различных режимах работы:

- два передних рулевых колеса, для максимальной маневренности при движении по дороге.
- Рулевое управление с четырьмя колесами, система, которая вдвое уменьшает радиус поворота машины, подходит для работы в ограниченном пространстве.
- 4 параллельных управляемых колеса (краб), удобных для работы с определенным навесным оборудованием или для удаления от препятствия.

Ловкость и точность в маневрировании

Agility and Precision in the Movements

The polyvalent soul of this machine is highlighted also from the 4-wheel drive traction system, all steering, hydraulically configurable from the cab control in 3 different operating modes:

- **2 front steering wheels**, for the maximum agility on the road movement.
- **4 steering wheels**, a system that halves the turning range of the machine, ideal for working in narrow areas.
- **4 parallel steering wheels (crab)**, useful when using a particular tool or for moving away from an obstacle.



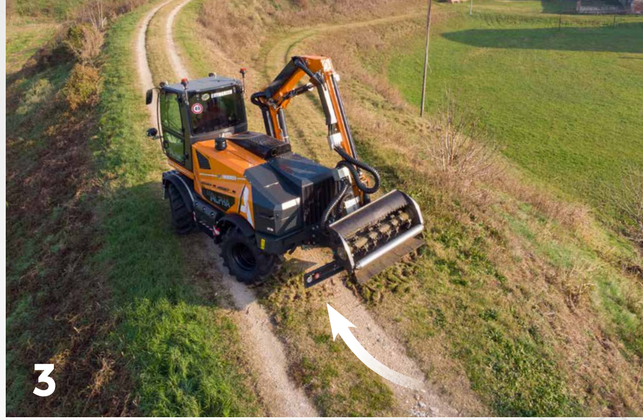



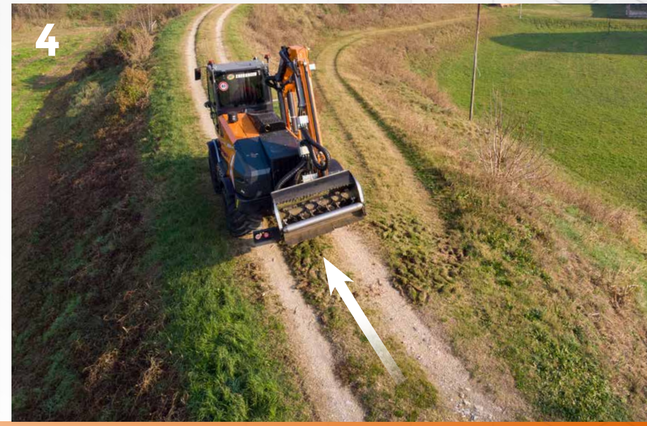

OPTIONAL ОПЦИЯ



Комплект светодиодных фар
Led working light kit



Панорамная крыша (только в комплектации PRESTIGE).
Cabin porthole (Only with PRESTIGE cabin)



Камера заднего вида
Reverse gear camera



Выдвижной балласт
Moving ballast with step

DIMENSIONS РАЗМЕРЫ

ВЕРСИЯ СО СТРЕЛОЙ F12/ VERSION WITH ARM F12

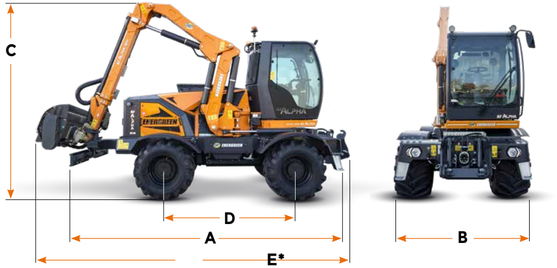

** Общая длина машины зависит от типа стрелы (T, F, 3P) и оснащения.*
The total length of the machine depend on the type of arm (T, F, 3P) and the attachments.

РАЗМЕРЫ И ВЕС / DIMENSIONS AND WEIGHT

A Длина / Lenght	мм/mm 5 420
B Ширина/ Width	
• Шины / Tires 445 мм/mm	мм/mm 2 405
• Шины / Tires 600 мм/mm	мм/mm 2 520
• Шины / Tires 650 мм/mm	мм/mm 2 550
C Высота / Height	мм/mm 3 990
D Шаг / Wheelbase	мм/mm 2 500
E* Общая длина T12 / Total Length T12	мм/mm 5 780
Вес машины / Machine weight	кг./kg <15000**

*** Общий вес машины зависит от типа стрелы (T, F, 3P) и оснащения.*
The weight of the machine depend on the type of arm (F, T, 3P) and the attachments.

TECHNICAL DATA ТЕХНИЧЕСКИЕ ДАННЫЕ

КАБИНА/ CABIN

Кабина / Cabin	Кабина с поворотом до 90° / Rotating up to 90°
Volante / Steering wheel	Регулируемая рулевая колонка / Adjustable
Многофункциональный манипулятор / Joystick	Электронный джойстик / Electronic
Кондиционер / Air conditioning	Электронный кондиционер / Electronic
Стекло задней кабины / Rear glass	Затемненные задние стекла кабины/ Darkened anti UV
Дверь кабины / Cabin door	Частично открывающаяся дверь кабины / Partially openable
Сиденье / Adjustable seat	Регулируемое сиденье с пневмоподвеской / Air suspension
Электрическая розетка / Power socket	12 V
Отключение аккумулятора / Battery switch	Автоматический / Automatic
Система безопасности кабины / Cabin homologation	FOPS-ROPS

МОТОР / ENGINE

Марка / Brand John Deere 4,5 4045CI550

Модель / Type 4 цилиндра дизель (4-х тактный) / 4 Cylinders Diesel (4-Stroke Engine)	
Мощность / Power 173 Л.С. / HP (129 kW) @2200 RPM	
Инжектор Common Rail - 4 клапана / Common Rail - 4 valves	
Exhaust emissions Выхлоп EU 2016/1628 Stage EDG / EU 2016/1628 Stage EDG	
Генератор / Alternator	200 A.
Предварительный подогрев всасываемого воздуха / Pre-heating air engine intake	
Промежуточный радиатор воздух-воздух / Air intercooler radiator	
Усиленный радиатор охлаждающей жидкости / Reinforced cooler radiator	
Реверсивный вентилятор с самоочисткой/ Self-cleaning reversible fan FLEXXAIRE®	
Емкость топливного бака / Fuel tank capacity	245 литров litres
Емкость бака AdBlue / AdBlue capacity	23 литров / litres

ГИДРАВЛИЧЕСКАЯ СИСТЕМА / HYDRAULIC SYSTEM

Закрытый контур / Closed circuits	
Насос режущей головки / Flail heah pump	Поршневой / Piston
Насос перемещения / Translation pump	Поршневой / Piston
Открытый контур / Open circuits	
Движения стрелы / Arm movement Шестеренки / Gear (Optional/Опция): Поршневой / Piston)	
Тормозная система / Brakes system	Шестеренки / Gear
Рулевой механизм / Steering system	Шестеренки / Gear
Гидравлический распределитель / Hydraulic distributor	6/7 секций / sections
Расход масла оснастки / Oil flow attachment	160 Л/мин / 160 l/min
Давление масла оснастки / Oil pressure attachment	290 бар / bar

ТРАНСМИССИЯ И ТОРМОЗА / TRASMISSION AND BRAKES

Трансмиссия / Transmission	Гидростатическая / Hydrostatic
Привод / Traction 2x4 (с опцией Easy-Ride) - 4x4 / 2x4/ only for optional Easy-Ride) - 4x4	
Скорость / Speed variation	0 - 40 км/ч 0 - 40 km/h
Механическая коробка / Manual gearbox forward and backward 2 скорости / 2 gears	
Выравнивание колес / Wheel alignment	Электронное / Electronic
Передняя ось / Front axle	Плавающая / Oscillating
Блокировка / Front axle block	Гидравлическая Hydraulic
Рулевые оси / Steering axles	2 оси / 2 axles
Блокировка переднего дифференциала / Front axle block	100%
Блокировка заднего дифференциала / Rear axle block	100%
Стояночный тормоз / Parking brake	Негативный / Negative
Тормоза / Service brakes	8 дисков / 8 discs

Технические и конструктивные характеристики могут быть изменены без обязательного уведомления.

MULTIFUNCTION MACHINE

МНОГОФУНКЦИОНАЛЬНАЯ МАШИНА

ALPHA







ALPHA

ENERGREEN-RUS.RU

SELF-PROPELLED HYDROSTATIC MACHINES



ENERGREEN RUS®

Профессиональные машины из Италии

ООО «ЭНЕРГРИН РУС»
Российская Федерация, 143006, Московская обл.,
г. Одинцово, ул. Восточная, д. 10

LLC ENERGREEN RUS
Russian Federation, 143006, Moskovskaja obl.,
Odintsovo, ulitsa Vostochnaja, 10

Продажа техники / Sales and/и Сервис / Service +7 (903) 186-99-44
www.energreen-rus.ru • info@energreenrussia-rus.ru • service@energreen-rus.ru

Региональный дилер в Беларуси - Local dealership in Belarus

ООО «ЯНХАМ»
Юридический адрес:
РБ 230016, г. Гродно, проезд
Промысловый д.12,
т. +375 29 565 88 41 +375 44 545 88
41 Почтовый адрес: 230016,
Гродненский р-н,д. Тричи, дом 23А.
email: yanham.ltd@gmail.com
УНП 591 039 848
ОКПО 505944534000

MACCHINE E ATTREZZATURE PROFESSIONALI
PROFESSIONAL MACHINES AND ATTACHMENTS

SEMOVENTI SELF-PROPELLED | Robo | ATTREZZATURE ATTACHMENTS

EIEDP180109 - 11/24 - © Energreen 2024 - Tutti i diritti riservati - Foto, caratteristiche tecniche e costruttive soggette a modifica senza obbligo di notifica - All rights reserved - Photo, technical and constructive characteristics subjected to modification without reporting requirement.