ENERGREEN RUS®

Профессиональные машины из Италии

POWERSHEARS

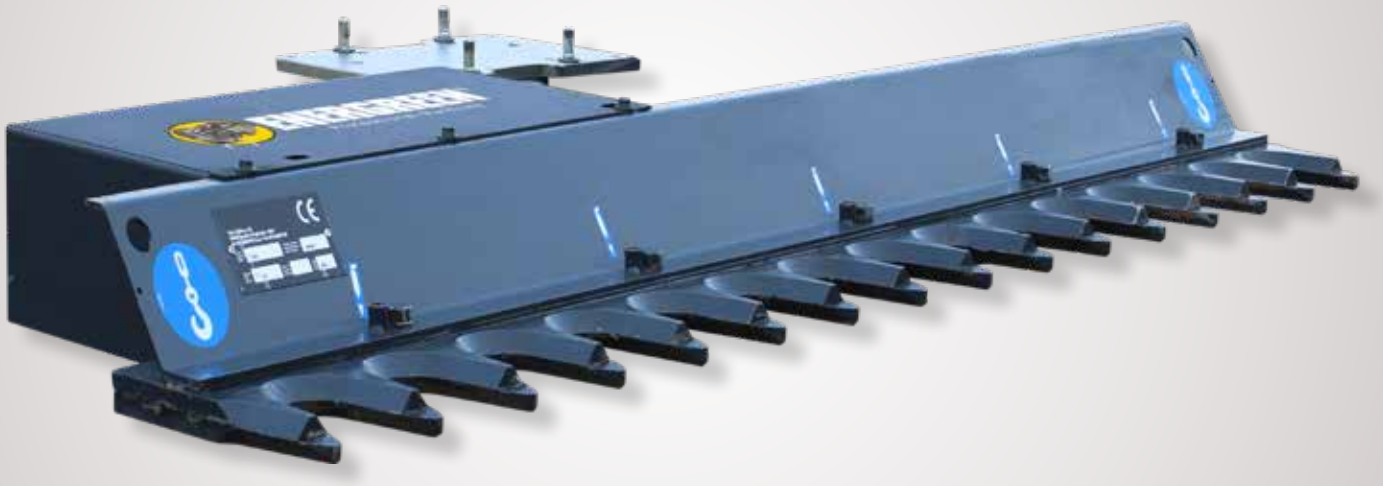

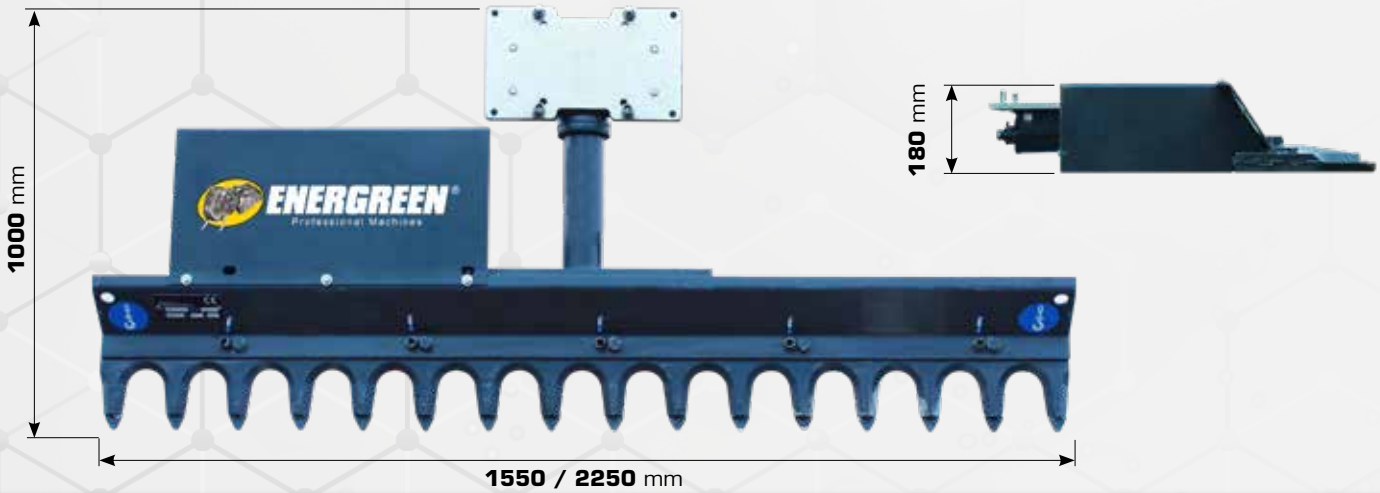

SCHEDA TECNICA **BARRA TRONCARAMI**

TECHNICAL DATA SHEET **POWER SHEARS**

POWERSHEARS

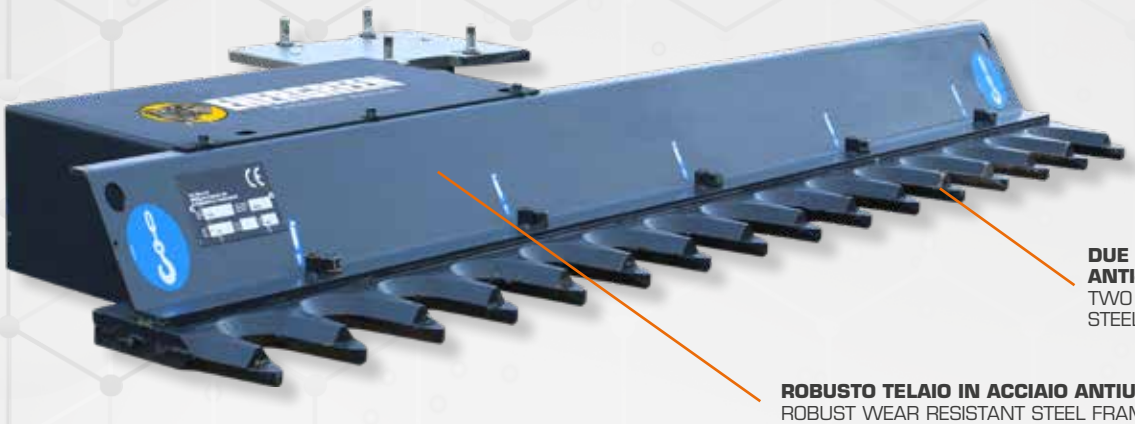

DUE LAME A PETTINE ANTI-INCEPPAMENTO IN ACCIAIO
TWO ANTI-SEIZING STEEL COMB BLADES

ROBUSTO TELAIO IN ACCIAIO ANTIUSURA
ROBUST WEAR RESISTANT STEEL FRAME

DESCRIZIONE / DESCRIPTION

POWER SHEARS è una barra trinciarami professionale con meccanismo anti-inceppamento automatico e valvola di massima pressione, impiegata per la potatura di siepi, arbusti e piccole piante fino ad un diametro max di 12 cm. Power Shears è strutturata con un robusto telaio completamente in acciaio ad alta resistenza all'usura e da due lame a pettine in acciaio di cui una mobile per un taglio netto e preciso del ramo. È disponibile in due lunghezze di lavoro: 155 e 225 cm. Quasta attrezzatura è stata progettata per essere applicate, con impianti idraulici professionali, a tutti i bracci della gamma ILF semoventi Energreen.



POWER SHEARS is a professional branch cutting bar with automatic anti-seizing mechanism and high pressure valve. The bar is used for pruning hedges, shrubs and small plants up to a maximum diameter of 12 cm. Power Shears features a robust steel frame with high wear resistance and two steel comb blades one of which is movable. They perform a precise and clean cut of the branch. It is available in two working lengths: 155 and 225 cm. The tool is designed to be fitted, with professional hydraulic systems, to the arms of all Energreen ILF machines.





DATI TECNICI / TECHNICAL DATA	POWER SHEARS 155	POWER SHEARS 225
Larghezza di lavoro / Working width	1550 mm	2250 mm
Diametro massimo di taglio / Cutting max. diameter	120 mm	120 mm
Portata idraulica min/max / Hydraulic flow min/max	40-55 l/min	40-55 l/min
Peso / Weight	200 Kg	230 Kg

EITATST70701 - 03/2020 - © Energreen 2020 - Tutti i diritti riservati - Foto, caratteristiche tecniche e costruttive soggette a modifica senza obbligo di notifica. - All rights reserved - Photo, technical and constructive characteristics subjected to modification without reporting requirement.

ООО «ЭНЕРГРИН РУС»
Российская Федерация, 143006, Московская обл.,
г. Одинцово, ул. Восточная, д. 10

LLC ENERGREEN RUS
Russian Federation, 143006, Moskovskaja obl.,
Odintsovo, ulitsa Vostochnaja, 10

www.energreen-rus.ru

Продажа техники / Sales and/и Сервис / Service +7 (903) 186-99-44
www.energreen-rus.ru • info@energreenrussia-rus.ru • service@energreen-rus.ru