ENERGREEN RUS®

Профессиональные машины из Италии

IRONBRUSH





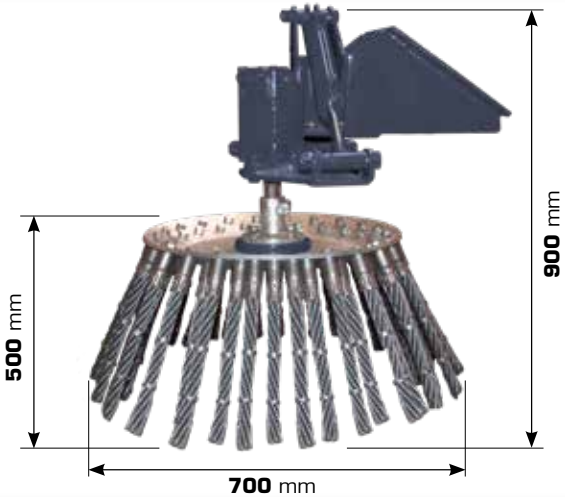

SCHEDA TECNICA **SPAZZOLA DI FERRO**

TECHNICAL DATA SHEET **IRON BRUSH**

IRONBRUSH

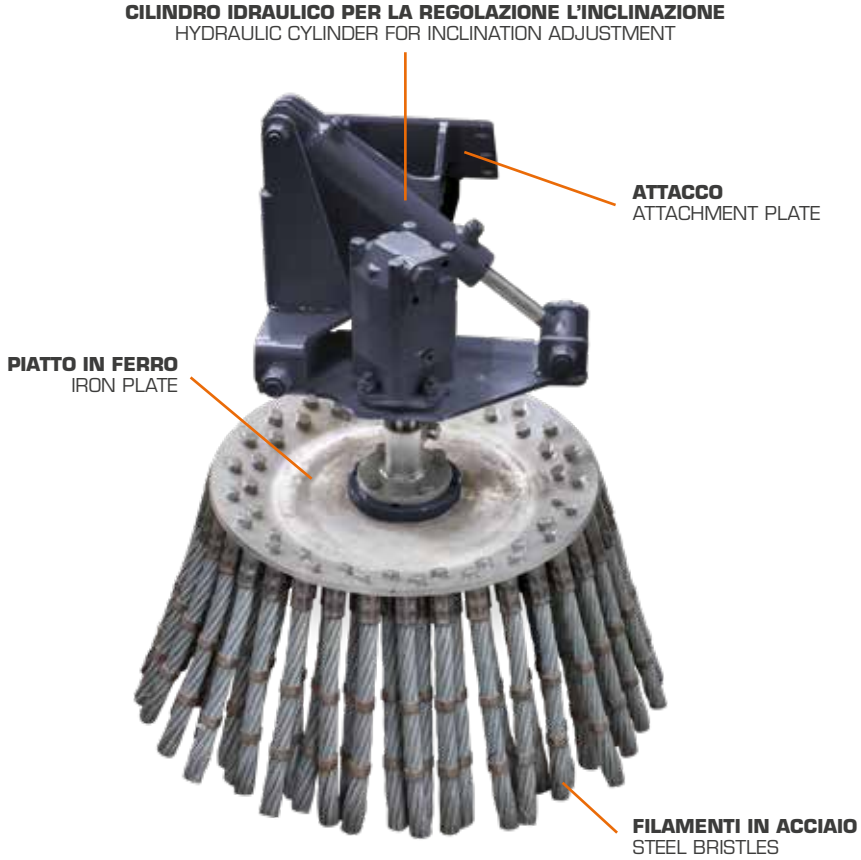





DESCRIZIONE / DESCRIPTION

IRON BRUSH è una robusta spazzola di ferro utile per rimuove meccanicamente le erbe infestanti dai bordi stradali o da luoghi difficili da raggiungere. È dotata di un cilindro idraulico per la regolazione l'inclinazione.

IRON BRUSH is useful for mechanically removing weeds from road edges or from hard to reach places. It is equipped with a hydraulic cylinder for adjusting the inclination.

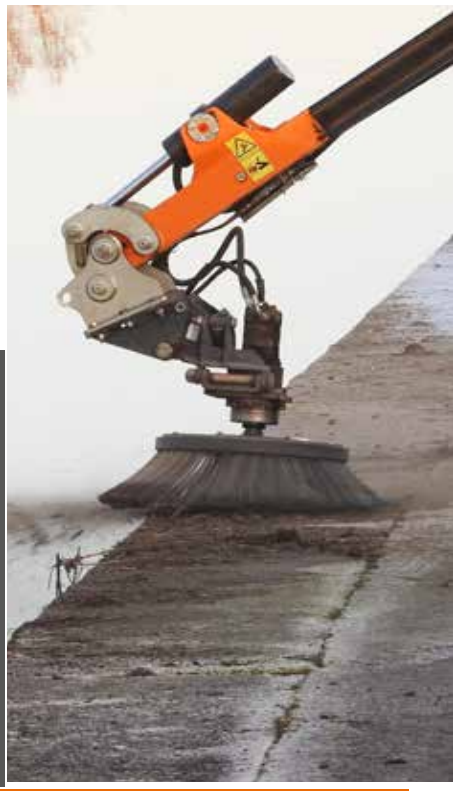

DATI TECNICI / TECHNICAL DATA

Larghezza di lavoro / Working width	700 mm
Portata idraulica / Hydraulic flow	60 l/min
Pressione richiesta / Required pressure	150 bar
Pressione massima / Maximum pressure	200 bar
Peso / Weight	125 kg

ООО «ЭНЕРГРИН РУС»
Российская Федерация, 143006, Московская обл.,
г. Одинцово, ул. Восточная, д. 10

LLC ENERGREEN RUS
Russian Federation, 143006, Moskovskaja obl.,
Odintsovo, ulitsa Vostochnaja, 10

Продажа техники / Sales and/и Сервис / Service +7 (903) 186-99-44
www.energreen-rus.ru • info@energreenrussia-rus.ru • service@energreen-rus.ru

EITATST71101 - 03/2020 - © Energreen 2020 - Tutti i diritti riservati - Foto, caratteristiche tecniche e costruttive soggette a modifica senza obbligo di notifica. - All rights reserved - Photo, technical and constructive characteristics subjected to modification without reporting requirement.